ZAŁĄCZNIK DO ...postanowienia
NR ...74/09
Z DNIA ...08.09.2009

EGZ. 1

INWESTOR :

GMINA BŁONIE z siedzibą w Błoniu
ul. RYNEK 6
05-870 BŁONIE

ADRES INWESTYCJI :

miasto BŁONIE

LOKALIZACJA :

rzeka Rokitnica Nowa

TYTUŁ OPRACOWANIA :

KONSERWACJA RZEKI NA ODCINKU OD ULICY SOCHACZEWSKIEJ DO UL. KS.WYSZYŃSKIEGO
oraz
OD ULICY PONIATOWSKIEGO DO TORÓW KOLEJOWYCH

SPECJALNOŚĆ :	FAZA :
MELIORACJA	DOKUMENTACJA KONSERWACJI

OPRACOWAŁ: JANUSZ OLEKSIAK
INTERPROJEKT J.M OLEKSIAK
04-687 WARSZAWA ul.LUCERNY 94
WWW.INTERPROJEKT.WAW.PL

inż. JANUSZ OLEKSIAK
Uprawnienia St-205/83
do projektowania, kierowania i nadzoru
M.O.I.B. MAZ/WM/5838

NUMER UPRAWNIEŃ :

1. St –205/83- URZĄD MIASTA STOŁECZNEGO WARSZAWY
2. ST-205/83 – KRAJOWA KOMISJA KWALIFIKACYJNA KK-0055-0045/07 UPRAWNIENIA DO WYKONYWANIA OBLICZEŃ HYDROLOGICZNYCH
3. MAZ/WM/5838/02 – MAZOWIECKA OKREGOWA IZBA INŻYNIERÓW BUDOWNICTWA

DATA : WARSZAWA ,WRZESIEŃ 2009 r.

STAROSTWO POWIATU
WARSZAWSKIEGO ZACHODNIEGO
z siedzibą
w Ożarowie Mazowieckim

SPIS TREŚCI

1. SPIS TREŚCI

2. SPIS RYSUNKÓW

2.1 MAPA SYTUACYJNO WYSOKOŚCIOWA ODCINEK OD UL.SOCHACZEWSKIEJ DO KARDYNAŁA WYSZYŃSKIEGO

2.2 MAPA SYTUACYJNO WYSOKOŚCIOWA ODCINEK OD UL.PONIATOWSKIEGO DO TORÓW KOLEJOWYCH

2.3 PROFIL PODŁUŻNY ODCINKA RZEKI OD UL SOCHACZEWSKIEJ DO ULICY KARDYNAŁA WYSZYŃSKIEGO

2.4 PROFIL PODŁUZNY ODCINKA RZEKI OD UL.PONIATOWSKIEGO DO TORÓW KOLEJOWYCH

2.5 RYSUNEK PŁOTKA FASZYNOWEGO

2.6 RYSUNEK PŁOTKA FASZYNOWEGO (szczegół)

STAROSTWO POWIATU
WARSZAWSKIEGO ZACHODNIEGO
z siedzibą
w Ożarowie Mazowieckim

WYKORZYSTANE MATERIAŁY

Przy opracowaniu dokumentacji wykorzystano następujące materiały:

- archiwalną mapę sytuacyjno - wysokościową danego terenu
- pomiary własne
- informacje uzyskane w Urzędzie Gminy w Błoniu
- informacje uzyskane w WZMiUW Inspektorat w Grodzisku Mazowieckim
- dane zebrane w trakcie przeprowadzonych wizji terenowych
- obowiązujące przepisy prawne, normatywy techniczne, atlasy, literaturę
- fachową i i.t.p.

STAROSTWO POWIATU
WARSZAWSKIEGO ZACHODNIEGO
z siedzibą
w Ożarowie Mazowieckim

SPIS ZAWARTOŚCI

1. Podstawa sporządzenia dokumentacji
2. Zakres i cel sporządzenia dokumentacji
3. Lokalizacja rzeki
4. Stan istniejący charakterystyka rzeki
5. Opis rozwiązań technicznych
6. Wnioski końcowe

STAROSTWO POWIATU
WARSZAWSKIEGO ZACHODNIEGO
z siedzibą
w Ożarowie Mazowieckim

1.PODSTAWA SPORZĄDZENIA DOKUMENTACJI

Podstawą sporządzenia dokumentacji jest zlecenie :

GMINY BŁONIE z siedzibą w Błoniu
ul.RYNEK 6,
05-870 BŁONIE

2.ZAKRES I CEL SPORZĄDZENIA DOKUMENTACJI

Zamierzonym celem przedsięwzięcia jest konserwacja odcinka rzeki Rokitnicy Nowej z odtworzeniem płotka faszynowego w dnie rzeki

3. LOKALIZACJA RZEKI

Inwestycja zlokalizowana jest w miejscowości Błonie w centralnej części miasta od ulicy ks. Kardynała Stefana Wyszyńskiego do torów kolejowych.

4. STAN ISTNIEJĄCY, CHARAKTERYSTYKA RZEKI.

Obecnie rzeka wskutek długoletnich zaniedbań w konserwacji polegającej na braku regularnego wykaszania skarp i odmulania dna zdegradowała się do zawężonego koryta oraz skarp mających nieregularne kształty i nieregularny przekrój poprzeczny.
Niemały wpływ ma działalność człowieka polegająca na zaśmiecaniu rzeki odpadami z działalności ludzkiej.

5 .OPIS ROZWIĄZAŃ TECHNICZNYCH

Konserwacja rzeki polegała będzie na odmuleniu i wyregulowaniu szerokości dna do 3 metrów od trasy Warszawa Świecko(odcinkiem przejściowym na wysokości oczyszczalni ścieków gzie wysokość płotka będzie wynosić od 60 cm w okolicach wylotu z oczyszczalni do 40 cm w km 3+576) do 2.5 metra powyżej ulicy Poniatowskeigo oraz obustronnym ustabilizowaniu stopy skarpy płotkiem faszynowym o wysokości 40-60 centymetrów. Umocnienie stopy skarpy polegało będzie na wypleceniu wikliną umocnienia w postaci „płotka" pomiędzy wbitymi pionowo w dno palikami drewnianymi(średnicy 7-9 cm) w odstępie co 33 cm. Pozostała część palika wbita w dno powinna zapewniać stateczność płotka i zabezpieczyć przed podmywaniem wodą. Za płotkiem powinna być założona włóknina zapobiegająca wymywaniu i osuwaniu się ziemi ze skarpy. Wnękę pomiędzy płotkiem, a istniejąca skarpą należy wypełnić ziemią bez kamieni części ilastych, korzeni z dokładnym ubiciem. Na krawędzi góry płotka i skarpy ułożyć pas kamieni polnych o szerokości 60 cm i grubości 20 cm na mieszance piaskowo cementowej grubości 5 centymetrów i podsypce z piasku grubości 10 cm. Spoiny pomiędzy kamieniami powinny być wypełnione betonem.
Co pewną odległość (wg ustaleń i obserwacji) należy pozostawić w płotku jedno metrowe przerwy dla wyjścia kaczek licznie pływających po rzece.

STAROSTWO POWIATU
WARSZAWSKIEGO ZACHODNIEGO
z siedzibą
w Ożarowie Mazowieckim

6.WNIOSKI KOŃCOWE

- faszyna do wyplatania płotka nie może być zbyt świeża ponieważ istnieje możliwość odrostów skupisk wikliny z wici płotka
- namuł po odsączeniu z wody należy rozplantować na skarpach bądź wykorzystać na zasypanie wnęk pomiędzy skarpą a płotkiem
- płotek wykonywać zgodnie z normą i zasadami sztuki budowlanej
- przy prowadzeniu prac przestrzegać zasad bhp
- rzekę i teren przyległy do rzeki po wykonaniu prac przywrócić do wartości co najmniej takiej samej jak przed konserwacją rzeki

inż. JANUSZ OLEKSIAK
Uprawnienia St-2[illegible]/83
do projektowania, kierowania i nadzorowania
M.O.I.I.B. MAZ/W[illegible]/5938

Powiatowy Ośrodek Dokumentacji Geodezyjnej i Kartograficznej w Ożarowie Maz.
KOPIA MAPY WEDŁUG STANU ARCHIWALNEGO
Skala 1:1000
Województwo:mazowieckie Powiat: warszawski zachodni
Jenostka ewidencyjna : Błonie - miasto
Obręb : :Działka :

prace konserwacyjne wykonywane do granicy własności pasa drogowego A2

inż. JANUSZ OLEKSIAK
Uprawnienia SI-205/83
do projektowania, kierowania i nadzorowania
L.D. M.O.I.B. MAZOWIECKIE

N

2+805
2+847
2+900
2+898
3+000
3+019
3+100
3+157
3+165
3+196
3+200
3+235
3+300
3+371
3+400
3+465
3+481
3+500
3+576
143201.4.0015
143201.4.0014

STAROSTA POWIATU WARSZAWSKIEGO ZACHODNIEGO
POWIATOWY OŚRODEK DOKUMENTACJI GEODEZYJNEJ I KARTOGRAFICZNEJ
w Ożarowie Mazowieckim
Reprodukowanie, rozpowszechnianie i rozpowszechnianie elektroniczne dokumentu wymaga pozwolenia, o którym mowa w art.18 ustawy z dnia 17 maja 1989 - Prawo geodezyjne i kartograficzne (Dz.U. Nr 30, poz. 163, z późniejszymi zmianami).
Ożarów Mazowiecki, dn. 27 LUT. 2009
Sebastian Szuba

STAROSTA POWIATU WARSZAWSKIEGO ZACHODNIEGO
POWIATOWY OŚRODEK DOKUMENTACJI GEODEZYJNEJ I KARTOGRAFICZNEJ
w Ożarowie Mazowieckim
Poświadcza się zgodność niniejszej mapy z oryginałem przyjętym do państwowego zasobu geodezyjnego i kartograficznego
i zarejestrowanym pod nr 215/75
Ożarów Mazowiecki, dn. 27 LUT. 2009
DOKUMENT
Sebastian Szuba

osadnik

URZĄD MIASTA I GMINY BŁONIE
ul.RYNEK 6
05 - 870 BŁONIE

RZEKA ROKITNICA NOWA

WYKONAWCA
INTERPROJEKT
WWW.INTERPROJEKT.HOME.PL

Branża: MELIORACJA

KONSERWACJA RZEKI

ODCINEK OD ULICY SOCHACZEWSKIEJ DO ULICY TARGOWEJ

OPRACOWAŁ: Janusz Oleksiak
PODPIS: inż. JANUSZ OLEKSIAK Uprawnienia SI-205/83 do projektowania, kierowania i nadzorowania M.O.I.B. MAZOWIECKIE

Nazwa rys.: MAPA (archiwalna) SYTACYJNO-WYSOKOŚCIOWA

Data: 09.2008

Punkty załamania granic przedstawione na mapie, nie oznaczone symbolem kółka pochodzą z wektoryzacji mapy ewidencyjnej w skali 1:5000.
Położenie tych punktów może nie spełniać wymagań dokładnościowych przewidzianych
Rozporządzeniem Ministra Rozwoju Regionalnego i Budownictwa w sprawie ewidencji gruntów i budynków (Dz U Nr 38 poz 454 z 2001 r.)

Opracowano systemem GEO-MAP. Skala 1 : 1000. Wydrukował(a) : Sebastian Szuba dn. : 2009.02.27 godz: 12:29:35. Strona 1/1

STAROSTA POWIATU WARSZAWSKIEGO ZACHODNIEGO z siedzibą w Ożarowie Mazowieckim

Powiatowy Ośrodek Dokumentacji Geodezyjnej i Kartograficznej w Ożarowie Maz.
KOPIA MAPY WEDŁUG STANU ARCHIWALNEGO
Skala 1:1000
Województwo:mazowieckie Powiat: warszawski zachodni
Jednostka ewidencyjna : Błonie - miasto
Obręb : 0Działka :

URZĄD GMINY BŁONIE
ul.RYNEK 6
05 - 870 BŁONIE

RZEKA ROKITNICA NOWA

WYKONAWCA
INTERPROJEKT
WWW.INTERPROJEKT.HOME.PL

Branża: MELIORACJA

KONSERWACJA RZEKI

ODCINEK OD ul.PONIATOWSKIEGO
DO TORÓW KOLEJOWYCH
km od 4 + 740 do 5 + 790

OPRACOWAŁ: Janusz Oleksiak
PODPIS: inż. JANUSZ OLEKSIAK Uprawnienia budowlane do projektowania i kierowania robotami budowlanymi M.O.U.L.B. WW/0/0/0558

Nazwa rys.: PROFIL PODŁUŻNY ODCINKA RZEKI

Data: 09.2009
Skala:

STAROSTWO POWIATU WARSZAWSKIEGO ZACHODNIEGO z siedzibą w Ożarowie Mazowieckim

Punkty załamania granic przedstawione na mapie, nie oznaczone symbolem kółka pochodzą z wektoryzacji mapy ewidencyjnej w skali 1:10000.
Podstawa tych punktów może nie spełniać wymagań dokładnościowych przewidzianych
Rozporządzeniem Ministra Rozwoju Regionalnego i Budownictwa w sprawie ewidencji gruntów i budynków (Dz.U.Nr 38 poz 454 z 2001 r.)
Opracowano systemem GEO-MAP, Skala 1 : 1000, Wykształcenie(a): Sebastian Szatko dn. : 2009-03-02 godz: 11:00:38, Strona 1/1

1:100

1:1000

p. porównawczy 78.00m n.p.m

KŁADKA STALOWA SZER. 1.2 m

przewód gazowy napowietrzny

istn. wylot drenarski

wylot k. deszc. strona prawa

rów melioracyjny RN-9
umocnienia wylotu oczyszczalni ścieków

przewód kan. ciśnieniowej pod dnem

wylot drenarski

wylot k. deszc. Ø 0.6m strona prawa

wylot k. deszc. Ø 0.8m strona prawa
kładka dla pieszych

wylot k. deszc. Ø 0.6m strona prawa

odmulenie dna

BRZEG PRAWY

BRZEG LEWY

DNO PROJEKTOWANE

DNO ISTNIEJĄCE

RZEKA W STANIE ISTNIEJĄCYM

rzędna terenu brzeg prawy	86.98			87.00			87.34			87.10			87.37			87.40			87.73			87.65			88.04				
rzędna terenu brzeg lewy	87.29			87.33			87.40			87.78			87.30			87.07			88.00			87.78			88.09				
rzędna istniejąca dna	84.99			85.10			84.96			85.14			85.25			85.67			85.65			85.61			85.99				
rzędna dna projektowanego	84.99			85.07			85.15			85.23			85.31			85.39			85.46			85.56			85.64				
głębokość istniejąca	1.99			1.90			2.19			1.96			2.12			1.73			2.08			2.04			2.19				
głębokość projektowa	1.99	0.00		1.87	0.03		2.00	0.19		1.87	0.09		2.06	0.06		2.01	0.28		2.27	0.19		2.09	0.05		2.40	0.21			
rzędna płotka faszynowego	85.29			85.39			85.45			85.53			85.61			85.69			85.76			85.86			85.94				
projektowany spadek rzeki	i=1%																											L=775m	
rodzaj umocnień wymiary rzeki	UMOCNIENIE SKARP PŁOTKIEM FASZYNOWYM h=0.4 m SZER. DNA 3.0 m															UMOCNIENIE SKARP PŁOTKIEM FASZYNOWYM h=0.6m(htm3+200) do h=0.4m(htm 3+576) SZER. DNA 3.0 m													
odległości	47		51	2		100		19		81		57	8	31	4	35		65		71		29		65	16	19		76	
hektometry	2 + 805	2+847		2+895	2+900			3+000	3+019		3+100		3+157	3+165	3+196 3+200	3+235		3+300	3+371		3+400		3+465	3+481	3+500			3+576	

1 ETAP KONSERWACJI

STAROSTWO POWIATU
WARSZAWSKIEGO ZACHODNIEGO
z siedzibą
w Ożarowie Mazowieckim

URZĄD GMINY BŁONIE
ul.RYNEK 6
05 - 870 BŁONIE

RZEKA ROKITNICA NOWA

WYKONAWCA
INTERPROJEKT
WWW.INTERPROJEKT.WAW.PL

Branża: MELIORACJA

KONSERWACJA RZEKI

ODCINEK OD ul.SOCHACZEWSKIEJ
DO ul. KARDYNAŁA WYSZYŃSKIEGO
km 2 + 805 do 3 + 576

OPRACOWAŁ: Janusz Oleksiak

PODPIS: mgr inż. JANUSZ OLEKSIAK
Upr. budowlane bez ograniczeń
do projektowania i kierowania robotami budowlanymi
M.O.I.B. 7/0/2/WA/2003

Nazwa rys.: PROFIL PODŁUŻNY
ODCINKA RZEKI

06.2020

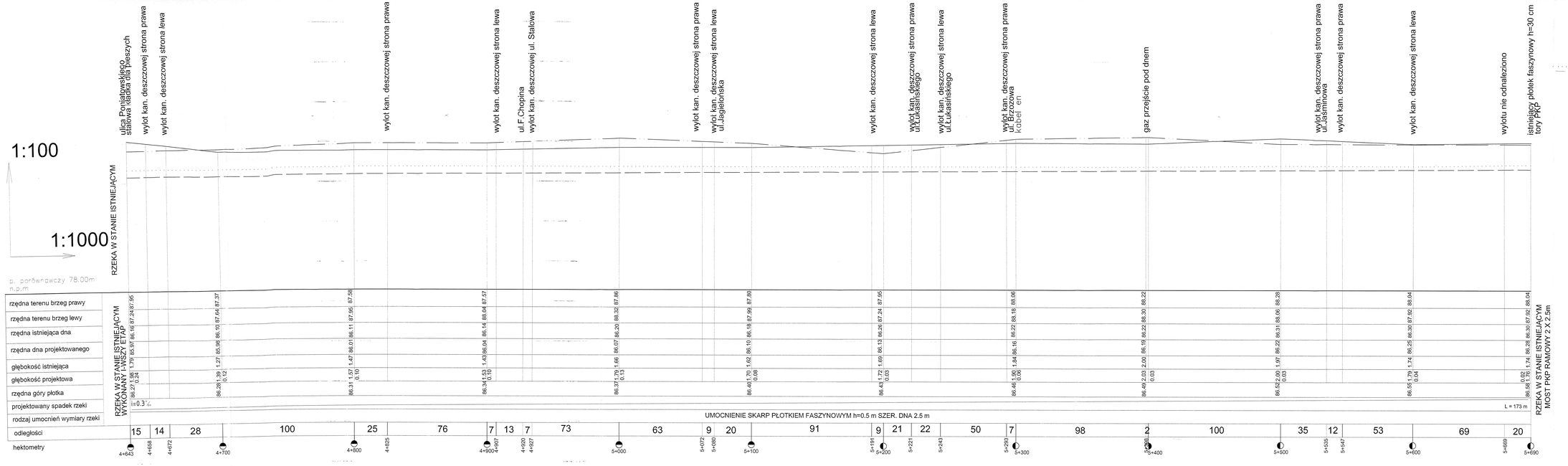

URZĄD GMINY BŁONIE
ul.RYNEK 6
05 - 870 BŁONIE

RZEKA ROKITNICA NOWA

WYKONAWCA INTERPROJEKT
WWW.INTERPROJEKT.HOME.PL

MELIORACJA

KONSERWACJA RZEKI
ODCINEK OD ul.PONIATOWSKIEGO DO TORÓW KOLEJOWYCH
km 4 +643 do 5 +690

OPRACOWAŁ: Janusz Oleksiak

JANUSZ OLEKSIAK
Uprawnienia budowlane
do projektowania i kierowania robotami budowlanymi
bez ograniczeń
M.O.U.I.B. UPR/BO/0533

PROFIL PODŁUŻNY ODCINKA RZEKI

Sk.2000

STAROSTWO POWIATU MAZOWIECKIEGO ZACHODNIEGO
z siedzibą w Otwocku Wielkim

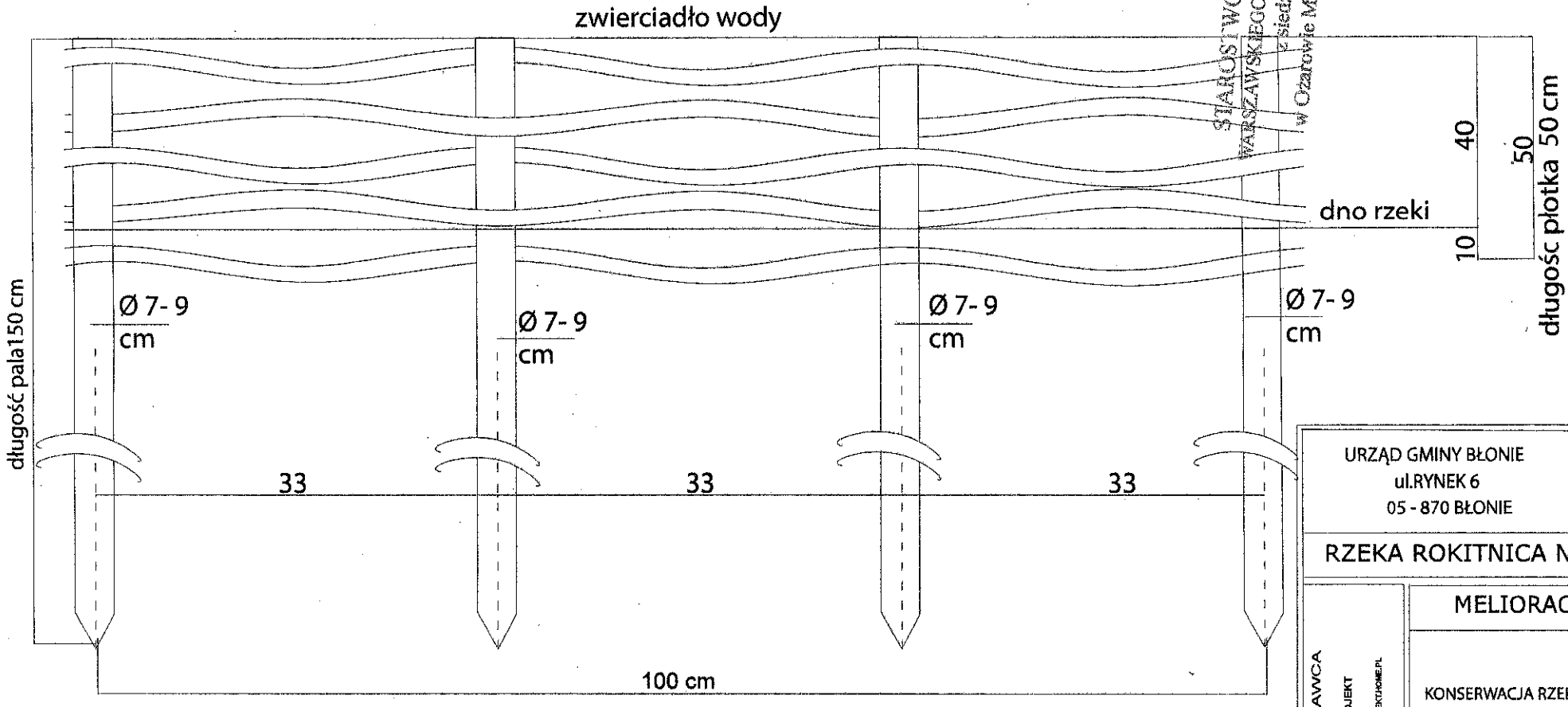

STAROSTWO POWIATU WARSZAWSKIEGO ZACHODNIEGO
z siedzibą w Ożarowie Mazowieckim

URZĄD GMINY BŁONIE
ul.RYNEK 6
05 - 870 BŁONIE

RZEKA ROKITNICA NOWA

MELIORACJA

KONSERWACJA RZEKI

WYKONAWCA
INTERPROJEKT
WWW.INTERPROJEKT-HOME.PL

OPRACOWAŁ: mgr inż. Janusz Oleksiak

PODPIS

Nazwa tyt.: PŁOTEK FASZYNOWY

Data: 09.2009

Arkusz: opis

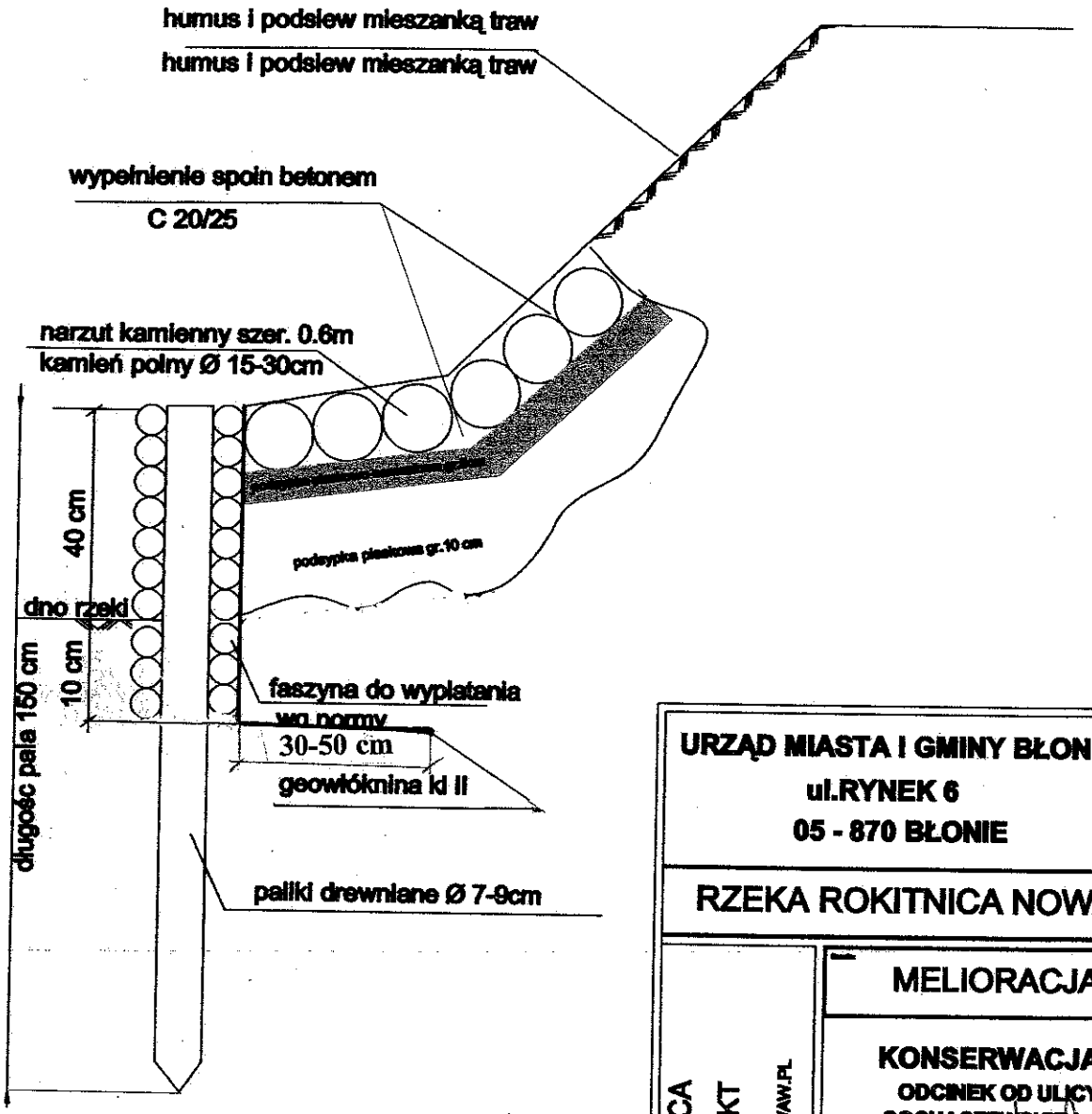

URZĄD MIASTA I GMINY BŁONIE
ul.RYNEK 6
05 - 870 BŁONIE

RZEKA ROKITNICA NOWA

WYKONAWCA
INTERPROJEKT
WWW.INTERPROJEKT.WAW.PL

MELIORACJA

KONSERWACJA RZEKI
ODCINEK OD ULICY SOCHACZEWSKIEJ DO TORÓW PKP
kilometry 2+605 do 5+690

OPRACOWAŁ: Janusz Oleksiak
POZIOM:
inż. JANUSZ OLEKSIAK
Uprawnienia SP-205/83
do projektowania, kierowania i nadzorowania
MAZ/WM/5835

SCHEMAT PŁOTKA FASZYNOWEGO

STAROSTWO POWIATU
WARSZAWSKIEGO ZACHODNIEGO
z siedzibą
w Ożarowie Mazowieckim