SKALA 1: 2000

20 0 20 40 60 80 100

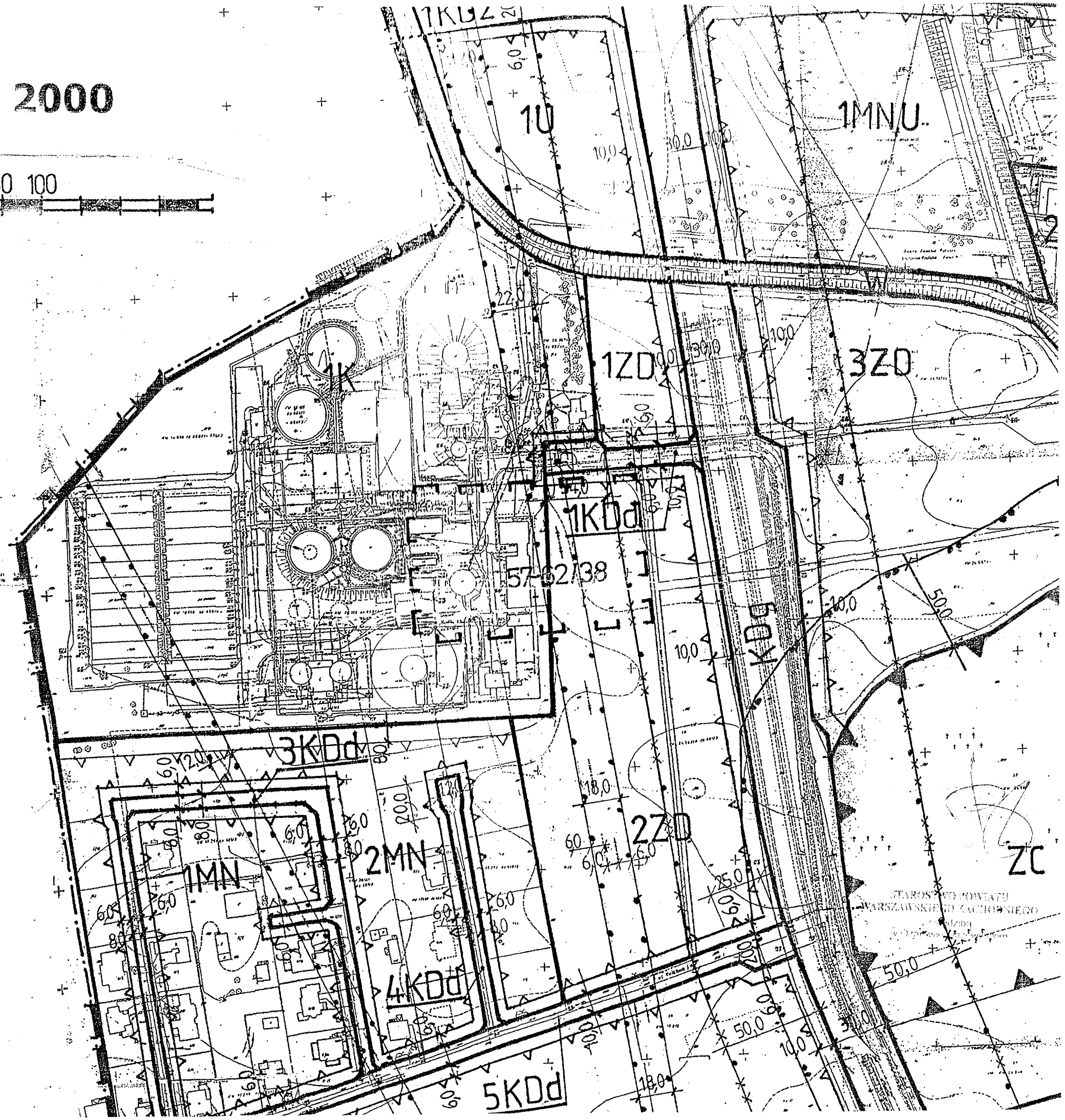

STAROSTWO POWIATU WARSZAWSKIEGO ZACHODNIEGO

MAPA SYTUACYJNO-WYSOKOŚCIOWA
DO CELÓW PROJEKTOWYCH

terenu położonego m. Błonie dz. 3 obr. 24 ul. Tarczowa
Skala 1: 500 Sekcja mapy numerycznej
Teren oznaczony kolorem zielonym
poziomem sytuacyjno-wysokościowym i inwentaryzacją urządzeń podziemnych w miesiącu luty 2002
Nie wyklucza się istnienia w terenie innych niż wykazane na mapie urządzeń podziemnych, które nie były zgłaszane do inwentaryzacji
Błonie dnia 12.02.2007 Wykonał:

STAROSTA POWIATU WARSZAWSKIEGO ZACHODNIEGO
POWIATOWY OŚRODEK DOKUMENTACJI GEODEZYJNEJ I KARTOGRAFICZNEJ
w Ożarowie Mazowieckim
Reprodukowanie, rozpowszechnianie i rozprowadzanie niniejszego dokumentu wymaga zezwolenia, o którym mowa w art. 18 ustawy z dn. 17 maja 1989 r. - Prawo geodezyjne i kartograficzne (Dz.U. Nr 30 poz. 163 z późniejszymi zmianami).
Ożarów Mazowiecki dn. 13 LUT. 2007 podpis

7726.08
Wojewódzki Zarząd Melioracji i Urządzeń Wodnych w Warszawie
Oddział w Warszawie
Inspektorat w Grodzisku Mazowieckim
05-825 Grodzisk Mazowiecki, ul. Traugutta 4a
tel./fax 755 50 56

Można zakoń zakąć do archiwum
IWGN-4105/V-1111/3408/08

UPOWAŻNIONA STAROSTY
Halina Sobiecka
Powiatowy
13 LUT. 2007
13 LUT. 2007
UPOWAŻNIONA STAROSTY
Halina Sobiecka
Powiatowy

Zaopiniowano pod względem zgodności z przepisami bezpieczeństwa i higieny pracy oraz wymaganiami ergonomii
1) bez zastrzeżeń
~~2) z zastrzeżeniami wymienionymi w załączonej opinii~~
L.p. opinii 275/2008
Data 28.02.08
(podpis)

RZECZOZNAWCA DO SPRAW ZAPOBIEGANIA PRZECIWPOŻAROWYCH
kpt. poż. w st. sp. Andrzej Orłowski
Warszawa, dn. 28.02.08
Zgodność projektu z wymaganiami ochrony przeciwpożarowej stwierdzam:
- bez uwag
- z-

PRZEDSIĘBIORSTWO
Usług Geodezyjnych i Kartograficznych
A Z Y M ul. Ks. Sp. cyw.
mgr inż. Kazimierz Zalewski
inż. Krzysztof Zalewski, inż. Mirosław Zalewski
05-870 Błonie, ul. Kard. Wyszyńskiego 20
Tel. 731 95 70, NIP 529-00-13-2

Stosunek rzędnej nowej mapy z starą w zakresie koloru zielonego bez zmian 9.07.2008

Geodeta Uprawniony
mgr inż. Kazimierz Zalewski
05-870 Błonie ul. Kard. Wyszyńskiego 20/17
tel. biuro 731 95 70, dom 822 721 43 33
Zaśw. Nr 451 G.U.G i K.

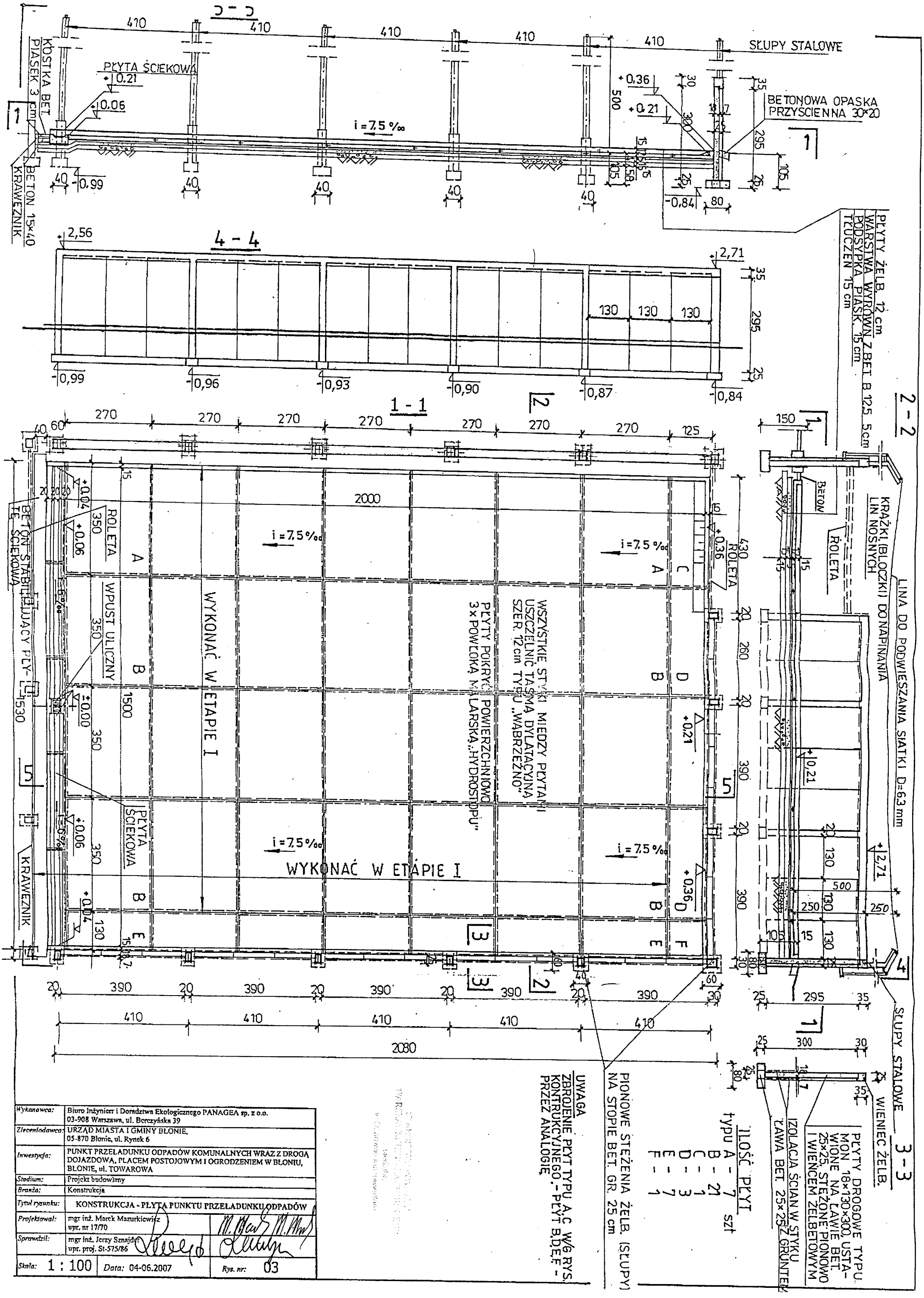

Wykonawca:	Biuro Inżynierii i Doradztwa Ekologicznego PANAGEA sp. z o.o. 03-908 Warszawa, ul. Berezyńska 39
Zleceniodawca:	URZĄD MIASTA I GMINY BŁONIE, 05-870 Błonie, ul. Rynek 6
Inwestycja:	PUNKT PRZEŁADUNKU ODPADÓW KOMUNALNYCH WRAZ Z DROGĄ DOJAZDOWĄ, PLACEM POSTOJOWYM I OGRODZENIEM W BŁONIU, BŁONIE, ul. TOWAROWA
Stadium:	Projekt budowlany
Branża:	Konstrukcja
Tytuł rysunku:	KONSTRUKCJA - PŁYTA PUNKTU PRZEŁADUNKU ODPADÓW
Projektował:	mgr inż. Marek Mazurkiewicz upr. nr 17/70
Sprawdził:	mgr inż. Jerzy Sznajder upr. proj. St-575/86
Skala: 1 : 100	Data: 04-06.2007 — Rys. nr: 03

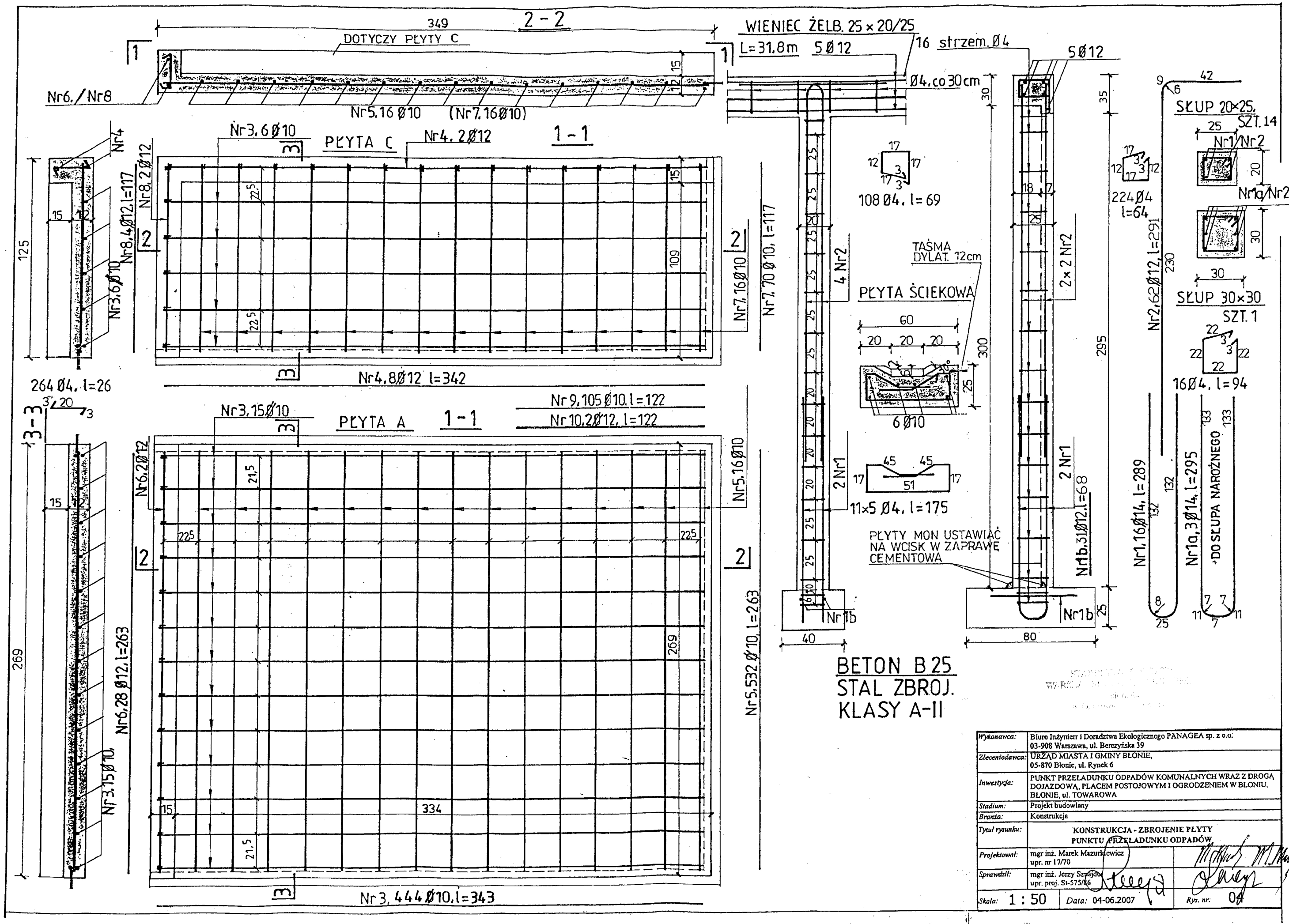

Wykonawca:	Biuro Inżynierii i Doradztwa Ekologicznego PANAGEA sp. z o.o. 03-908 Warszawa, ul. Berezyńska 39
Zleceniodawca:	URZĄD MIASTA I GMINY BŁONIE, 05-870 Błonie, ul. Rynek 6
Inwestycja:	PUNKT PRZEŁADUNKU ODPADÓW KOMUNALNYCH WRAZ Z DROGĄ DOJAZDOWĄ, PLACEM POSTOJOWYM I OGRODZENIEM W BŁONIU, BŁONIE, ul. TOWAROWA
Stadium:	Projekt budowlany
Branża:	Konstrukcja
Tytuł rysunku:	KONSTRUKCJA - ZBROJENIE PŁYTY PUNKTU PRZEŁADUNKU ODPADÓW
Projektował:	mgr inż. Marek Mazurkiewicz upr. nr 17/70
Sprawdził:	mgr inż. Jerzy Szpajdo upr. proj. St-575/86
Skala: 1 : 50	*Data:* 04-06.2007 — *Rys. nr:* 04

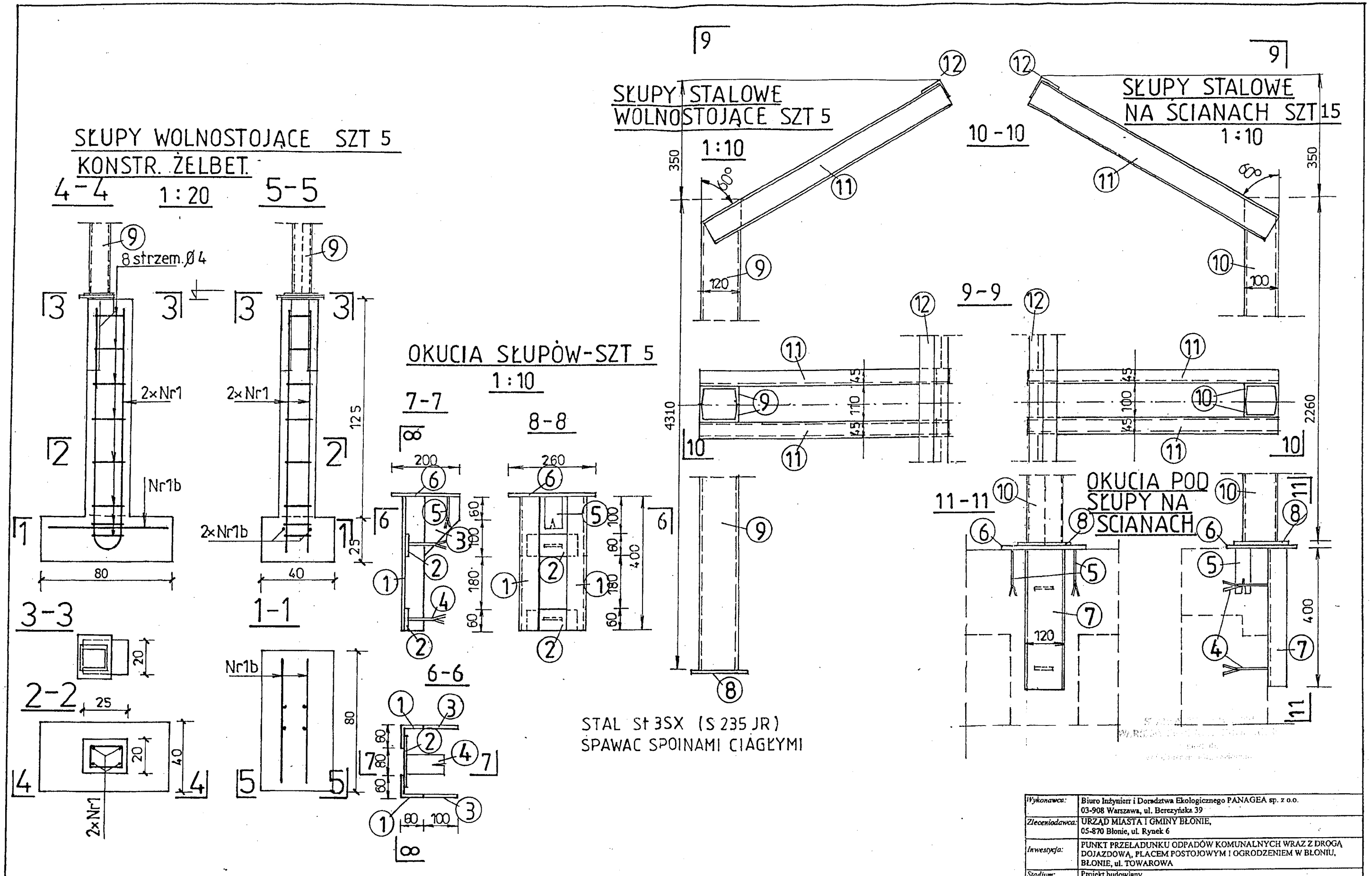

Wykonawca:	Biuro Inżynierii i Doradztwa Ekologicznego PANAGEA sp. z o.o. 03-908 Warszawa, ul. Berezyńska 39
Zleceniodawca:	URZĄD MIASTA I GMINY BŁONIE, 05-870 Błonie, ul. Rynek 6
Inwestycja:	PUNKT PRZEŁADUNKU ODPADÓW KOMUNALNYCH WRAZ Z DROGĄ DOJAZDOWĄ, PLACEM POSTOJOWYM I OGRODZENIEM W BŁONIU, BŁONIE, ul. TOWAROWA
Stadium:	Projekt budowlany
Branża:	Konstrukcja
Tytuł rysunku:	KONSTRUKCJA - KONSTRUKCJE SŁUPÓW
Projektował:	mgr inż. Marek Mazurkiewicz upr. nr 17/70
Sprawdził:	mgr inż. Jerzy Szymiec upr. proj. St-575/86
Skala: 1:20 1:10	*Data:* 04-06.2007 — *Rys. nr:* 05

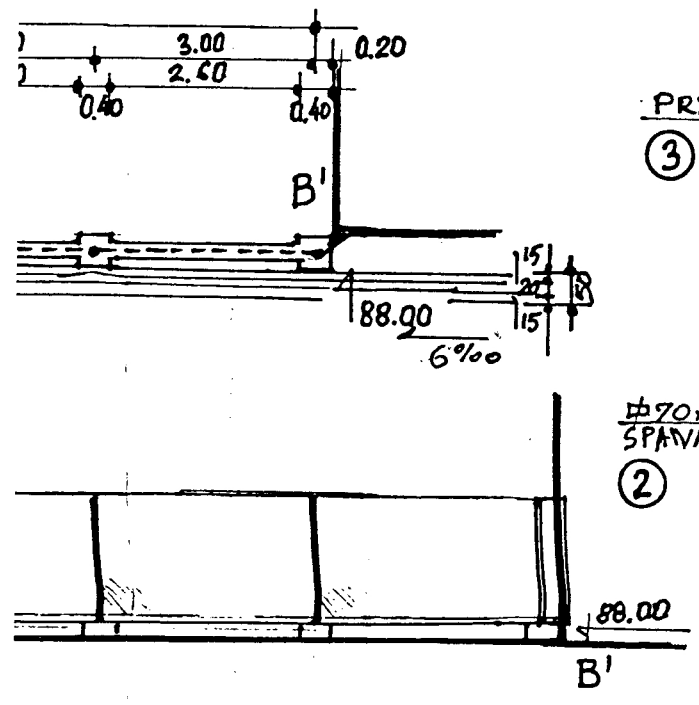

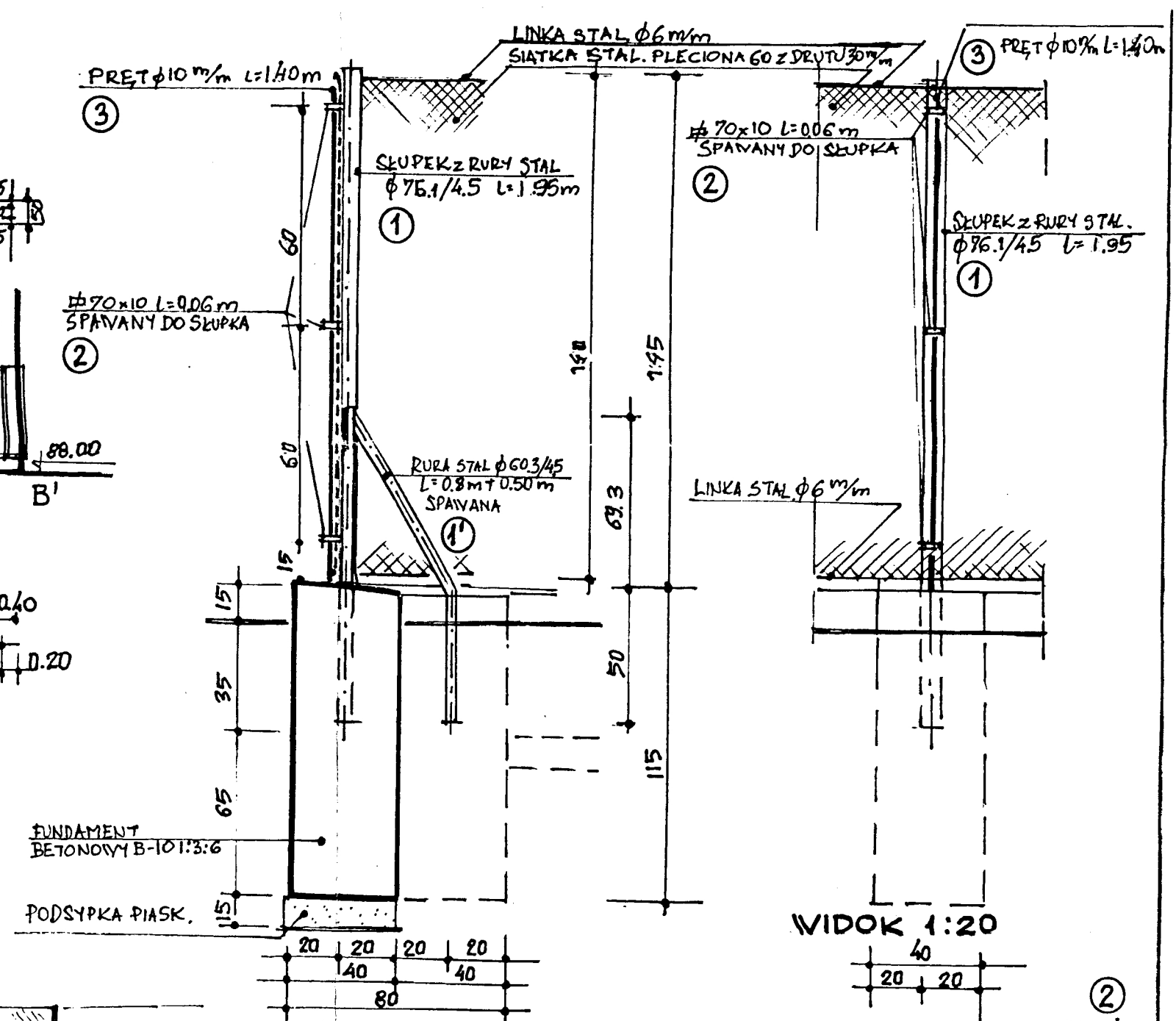

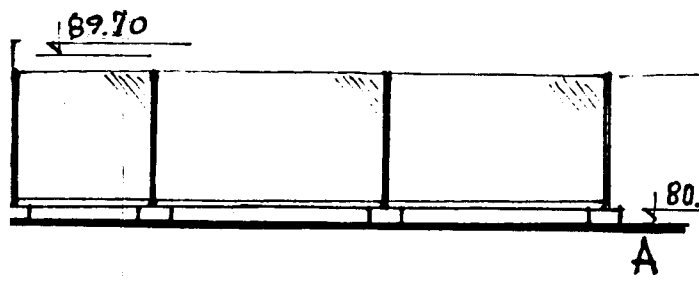

PRZEKRÓJ 1:20

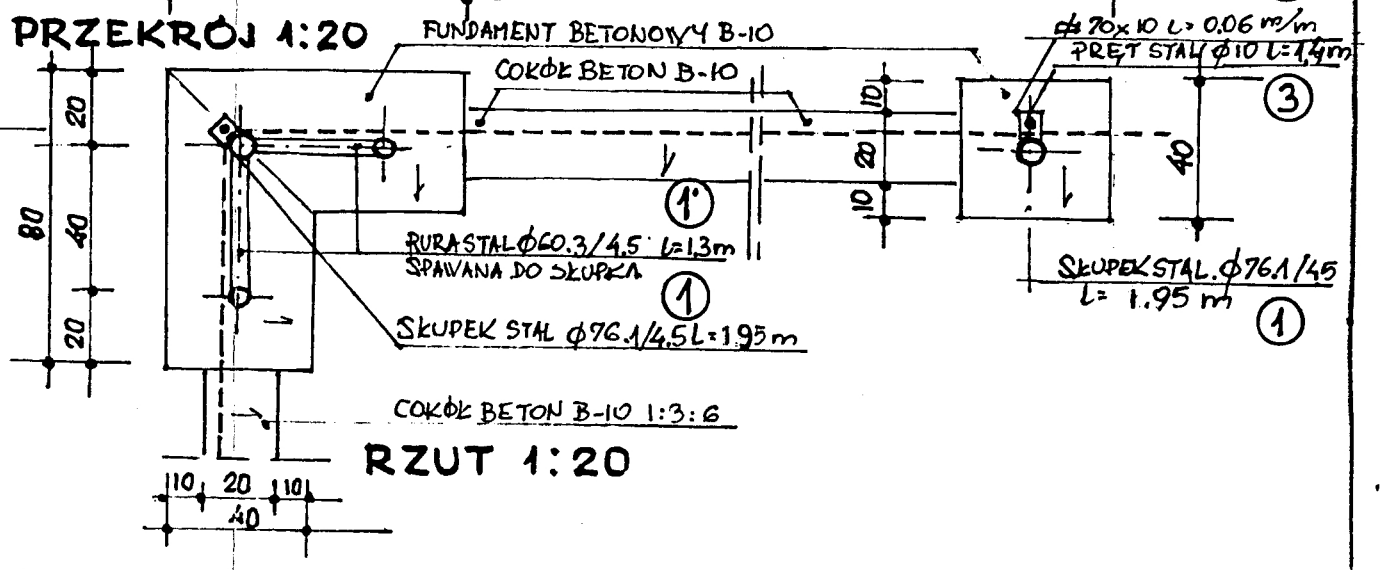

RZUT 1:20

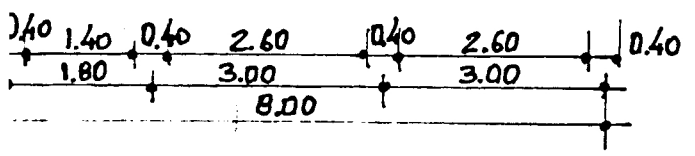

STAWIENIE ELEMENTÓW OGRODZENIA

ZESTAWIENIE STALI

NR	PROFIL ELEMENTU	ILOŚĆ	DŁUGOŚĆ JEDN. MB	DŁUGOŚĆ CAŁK. MB.	CIĘŻAR JEDN. KG	CIĘŻAR OGÓŁ. KG
1	ϕ76.1/4.5	1	1.95	1.95	7.95	15.50
1'	ϕ60.3/4.5	2	1.30	2.60	6.19	16.09
2	#70x10	3	0.06	0.18	5.50	0.99
3	ϕ10	1	1.40	1.40	0.617	1.11
			RAZEM 1 SZT.			33.69 kg
1	ϕ76.1/4.5	1	1.95	1.95	7.95	15.50
2	#70x10	3	0.06	0.18	5.50	0.99
3	ϕ10	1	1.40	1.40	0.617	1.11
			RAZEM SZT. 1			17.50 kg
			RAZEM SZT. 18			316.80 kg

LINKA STALOWA ϕ6 mb 2 x 49.5 mb ~ 100 mb
SIATKA OGRODZENIOWA 60/30 m/m h=1.80 m ~ 50 mb
BRAMA STALOWA PRZESUWNA 600x200 SZT. 1
FUNDAMENT 40x40x100 cm - 0.16 m³ SZT. 18 - 2.88 m³
FUNDAMENT 40x100x120 cm - 0.48 m³ SZT 1 - 0.48 m³
SŁUPEK 20 x 50 x 260 cm - 0.26 m³ SZT. 15 - 3.9 m³
SŁUPEK 20 x 50 x 140 cm - 0.14 m³ SZT 2 - 0.28 m³
BETON B-10 1:3:6 RAZEM 7.54 m³

STAROSTWO POWIATU
WARSZAWSKIEGO ZACHODNIEGO
z siedzibą
w Ożarowie Mazowieckim

Wykonawca:	Biuro Inżynierii i Doradztwa Ekologicznego PANAGEA sp. z o.o. 03-908 Warszawa, ul. Berezyńska 39
Zleceniodawca:	URZĄD MIASTA I GMINY BŁONIE, 05-870 Błonie, ul. Rynek 6
Inwestycja:	PUNKT PRZEŁADUNKU ODPADÓW KOMUNALNYCH WRAZ Z DROGĄ DOJAZDOWĄ, PLACEM POSTOJOWYM I OGRODZENIEM W BŁONIU, BŁONIE, ul. TOWAROWA
Stadium:	Projekt budowlany
Branża:	Architektura
Tytuł rysunku:	**BRAMA I OGRODZENIE**
Projektowała:	arch. Elżbieta Bogdańska-Górska upr. proj. St-16/84
Sprawdził:	mgr inż. Jerzy Sznajder upr. proj. St-575/86
Skala: 1 : 100	*Data:* 04-06.2007 — *Rys. nr:* 06

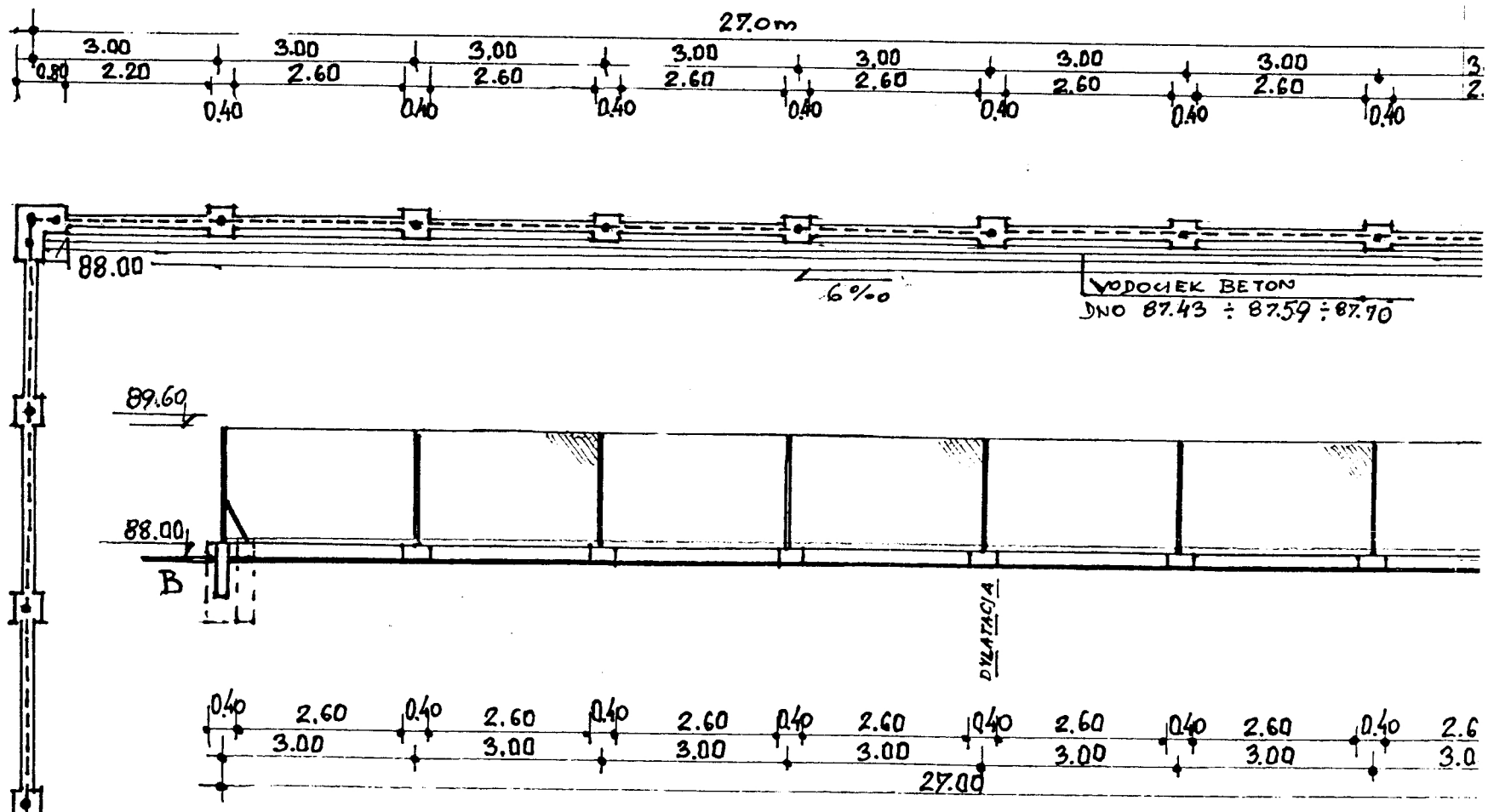

WIDOK OGRODZENIA - ODCINEK B - B' 1:100

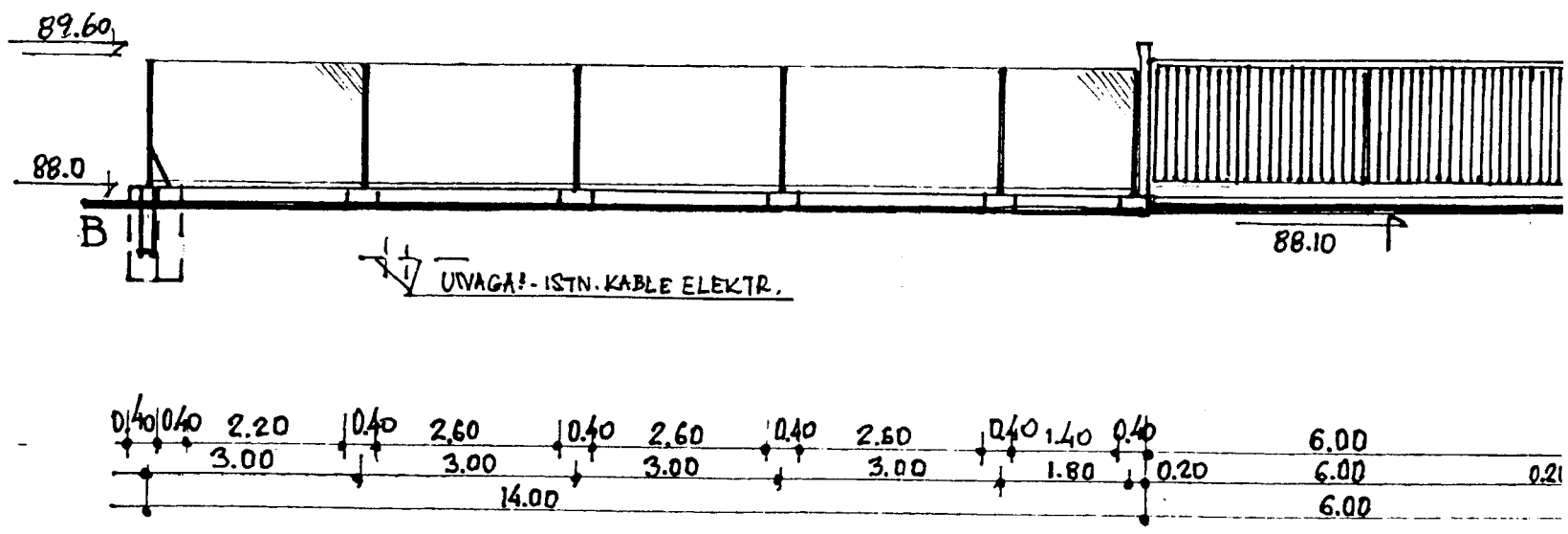

WIDOK OGRODZENIA - ODCINEK B - A 1:100

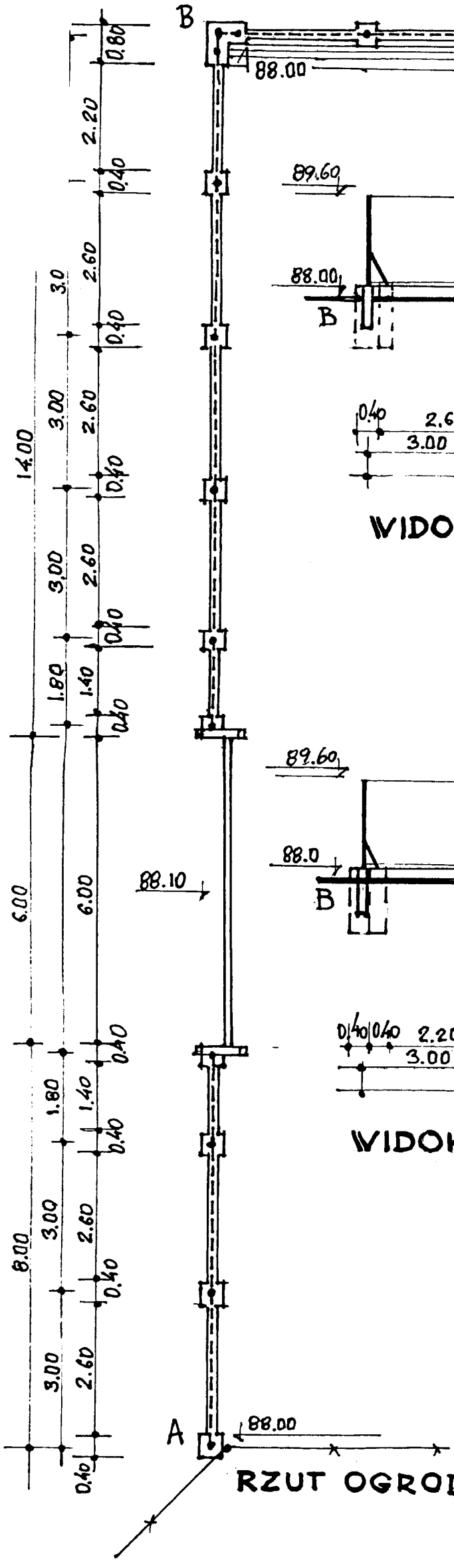

RZUT OGRODZENIA 1:100

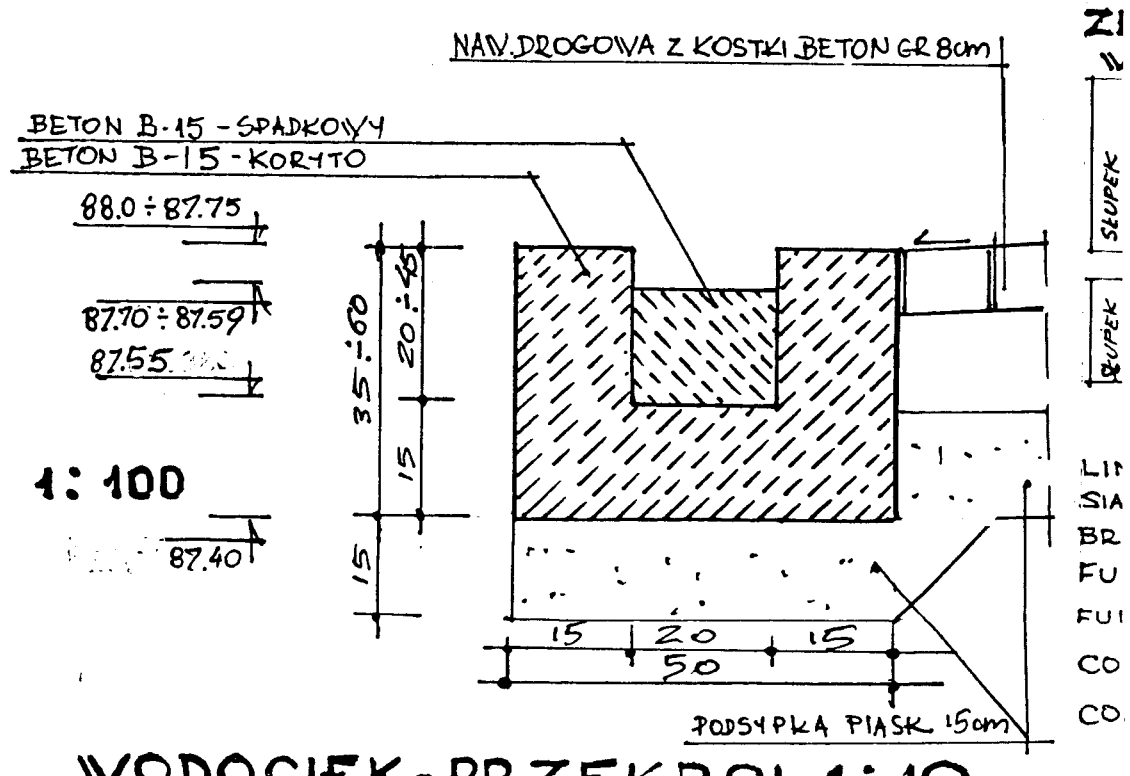

WODOCIEK - PRZEKRÓJ 1:10

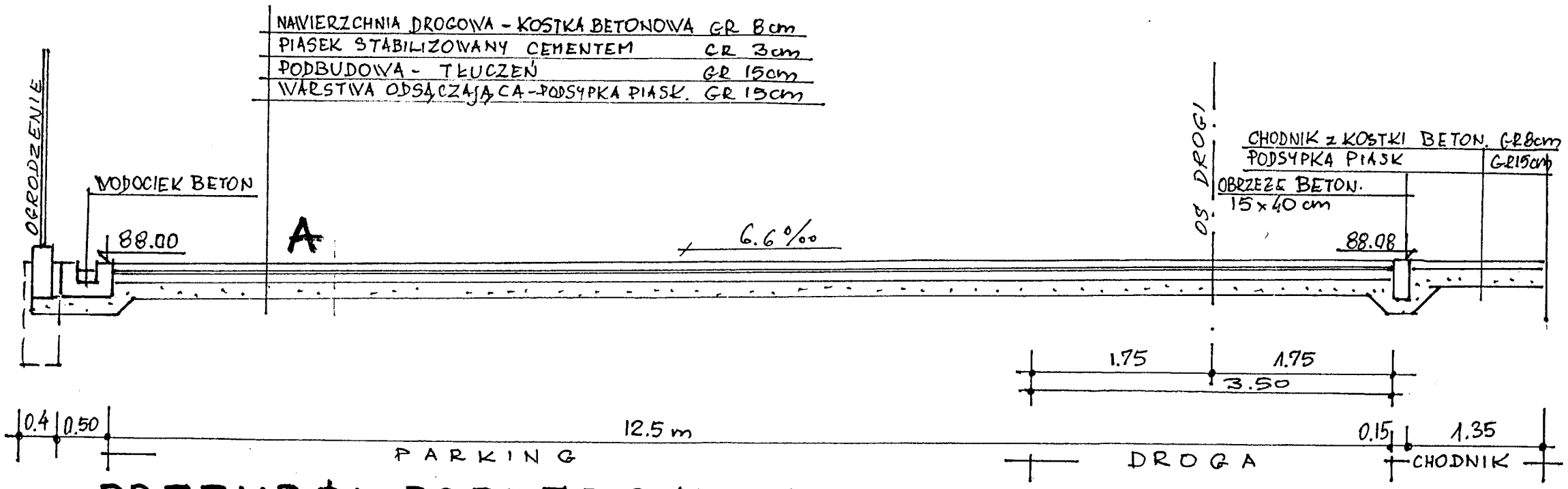

PRZEKRÓJ POPRZECZNY DROGI i PARKINGU 1:50

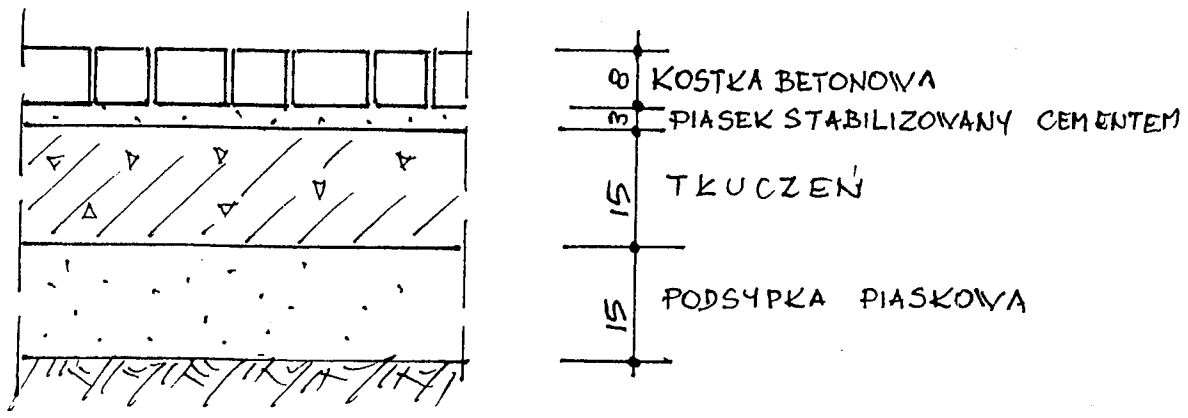

SZCZEGÓŁ A 1:10

STAROSTWO POWIATU WARSZAWSKIEGO ZACHODNIEGO z siedzibą w Ożarowie Mazowieckim

Wykonawca:	Biuro Inżynierii i Doradztwa Ekologicznego PANAGEA sp. z o.o. 03-908 Warszawa, ul. Berezyńska 39
Zleceniodawca:	URZĄD MIASTA I GMINY BŁONIE, 05-870 Błonie, ul. Rynek 6
Inwestycja:	PUNKT PRZEŁADUNKU ODPADÓW KOMUNALNYCH WRAZ Z DROGĄ DOJAZDOWĄ, PLACEM POSTOJOWYM I OGRODZENIEM W BŁONIU, BŁONIE, ul. TOWAROWA
Stadium:	Projekt budowlany
Branża:	Drogi i place
Tytuł rysunku:	**PRZEKRÓJ POPRZECZNY DROGI I PARKINGU**
Projektowała:	arch. Elżbieta Bogdańska-Górska upr. proj. St-16/84
Sprawdził:	mgr inż. Jerzy Szn[illegible] upr. proj. St-575/84
Skala: 1 : 50	*Data:* 04-06.200[illegible] — *Rys. nr:* 07

Odprowadzenie wód opadowych z punktu przeładunku odpadów

skala 1:100

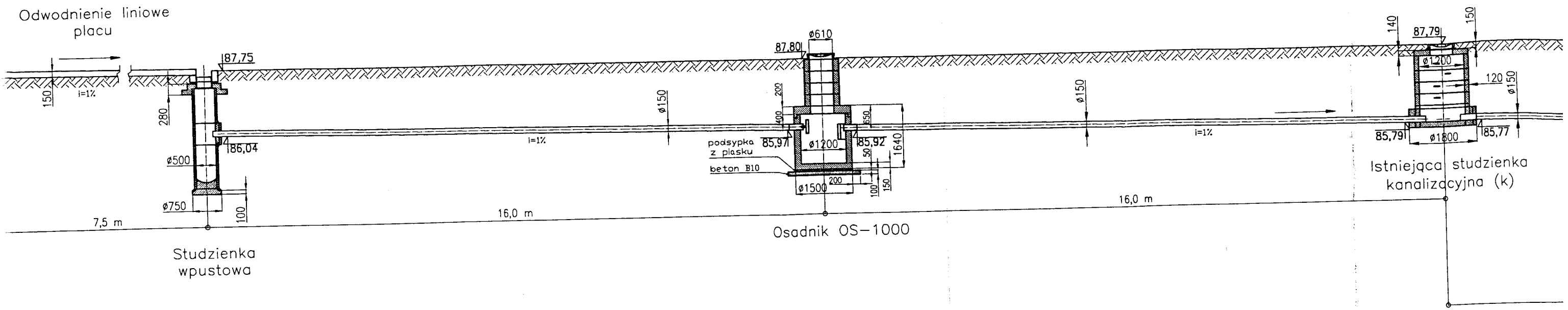

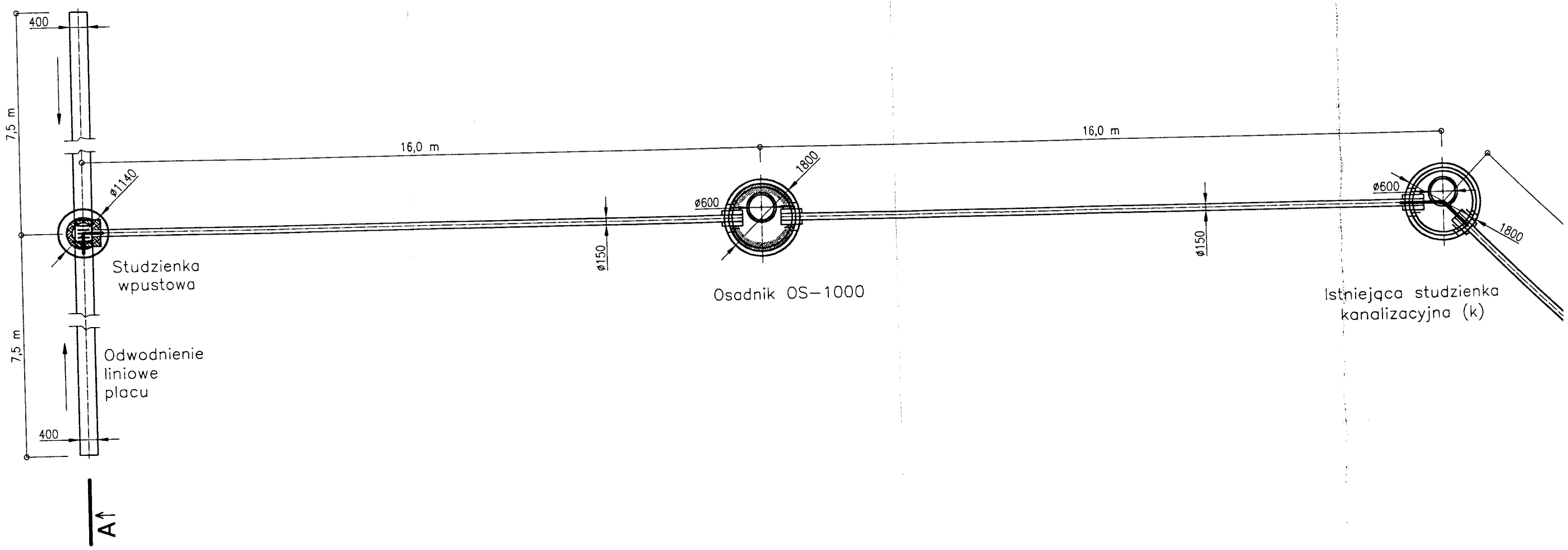

h z punktu przeładunku odpadów skala 1:100

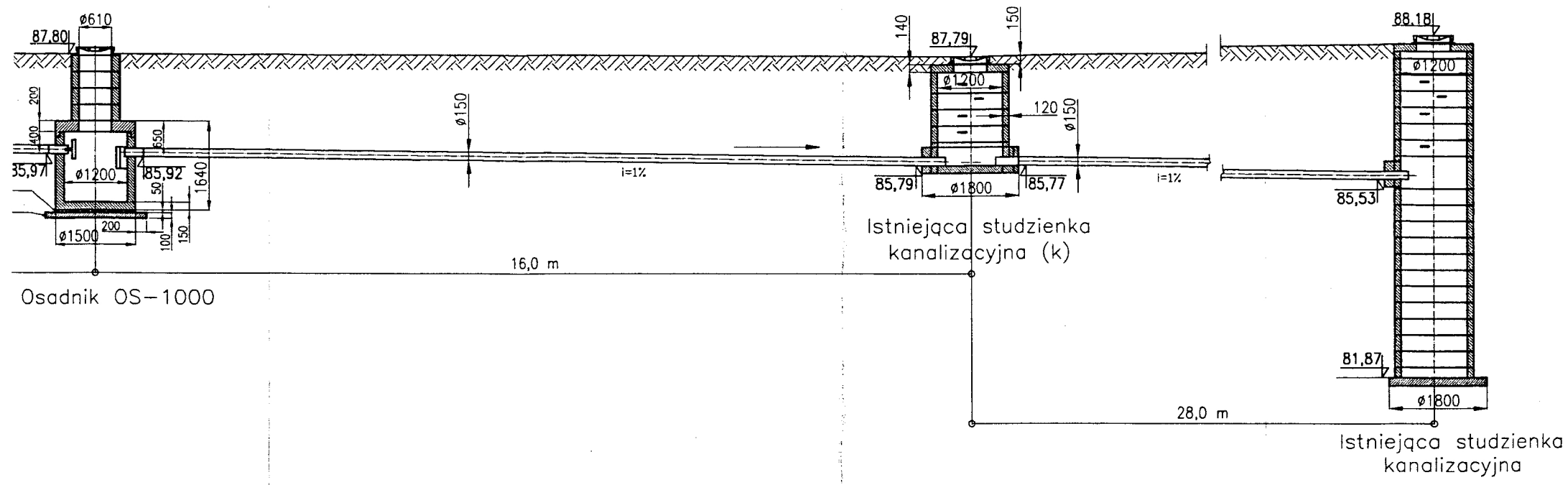

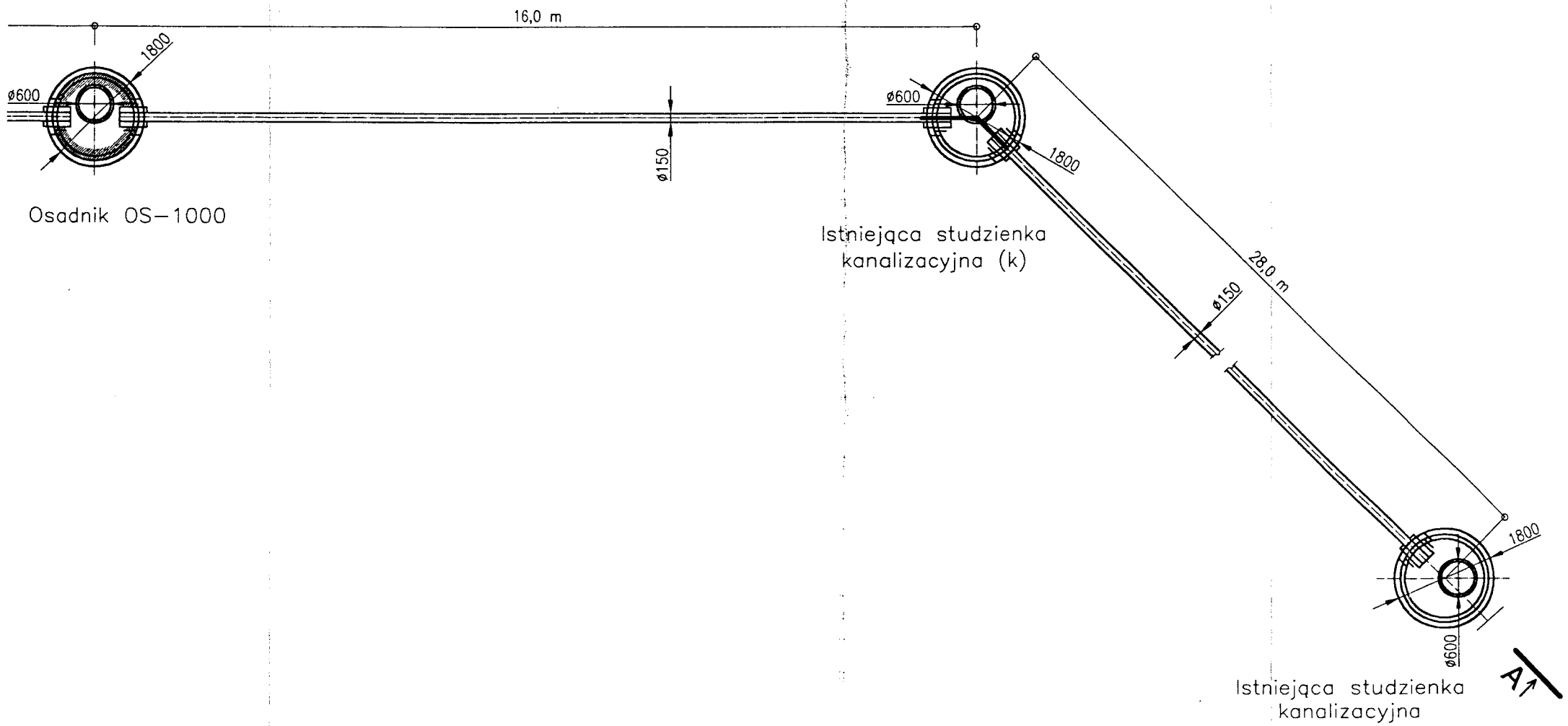

STAROSTWO POWIATU
WARSZAWSKIEGO ZACHODNIEGO
z siedzibą
w Ożarowie Mazowieckim

Wykonawca:	**BIŚiDE GEA - consulting sp. z o.o. 03-930 Warszawa, ul. Alfreda Nobla 13**		
Zleceniodawca:	**URZĄD MIASTA I GMINY BŁONIE, 05 - 870 Błonie ul. Rynek 6**		
Inwestycja:	**Punkt przeładunku odpadów komunalnych i budynek socjalny z magazynem podręcznym w Błoniu przy ul. Towarowej**		
Stadium:	**PROJEKT BUDOWLANY**		
Obiekt:	**Punkt przeładunku odpadów**		
Branża:	**Technologia**		
Tytuł rysunku:	**Instalacje - Odprowadzenie wód opadowych z punktu przeładunku odpadów**		
Gł. projektant:	**mgr inż. Krzysztof Zieliński upr. nr Wa-660-92**		
Projektowała:	**mgr inż. Barbara Widuch**		
Skala: **1:100**	*Data:* **06. 2008**	*Nr rys.*	**08**

Odprowadzenie wód opadowych z dróg, placów, parkingów i chodników

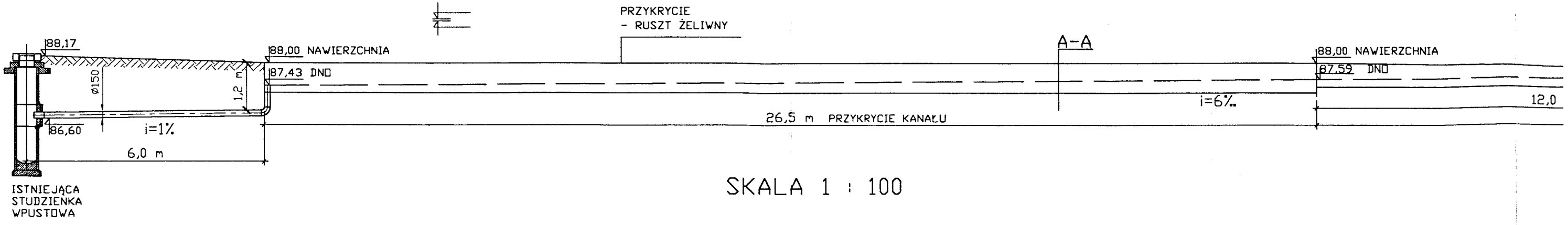

SKALA 1 : 100

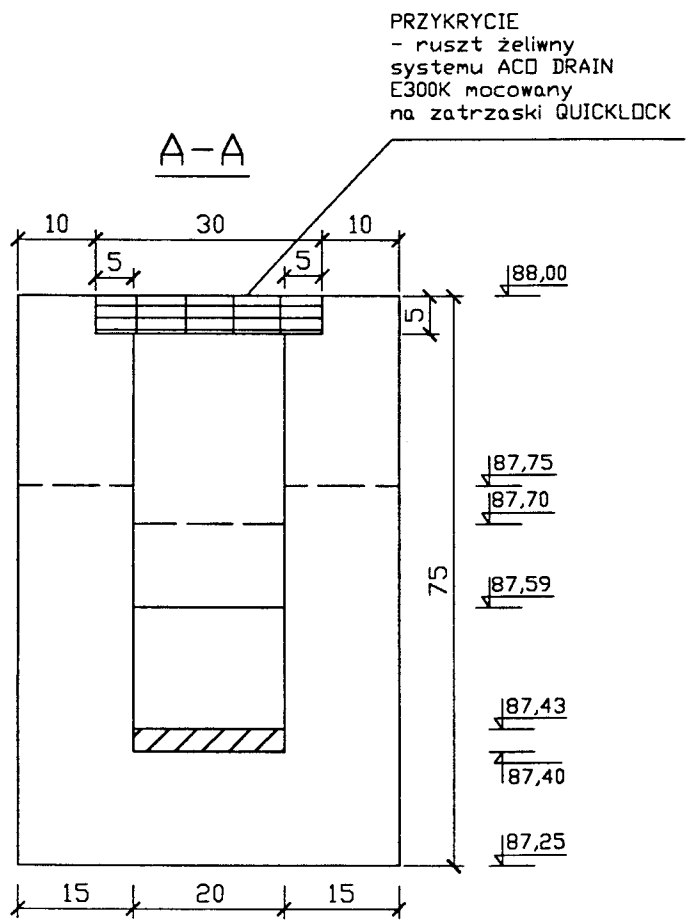

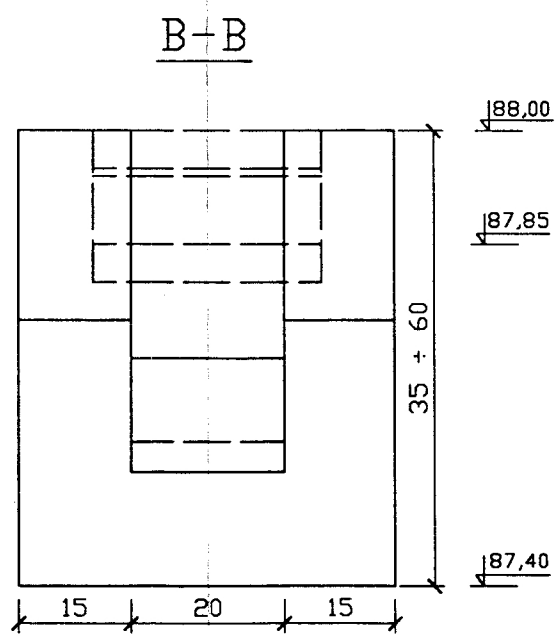

SKALA 1 : 10

'adzenie wód opadowych z dróg, placów, parkingów i chodników

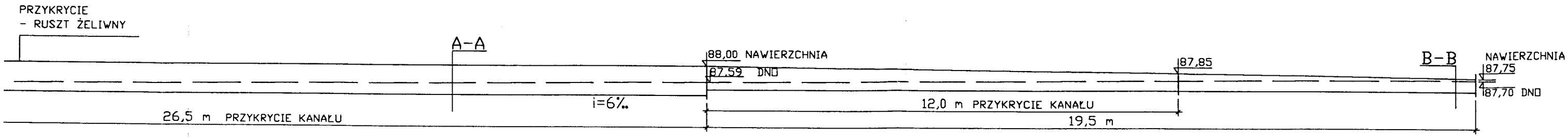

SKALA 1 : 100

B-B

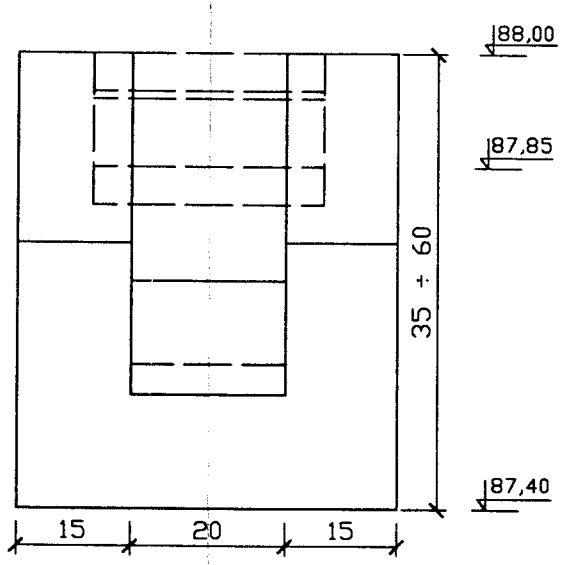

STAROSTWO POWIATU
WARSZAWSKIEGO ZACHODNIEGO
z siedzibą
w Ożarowie Mazowieckim

Wykonawca:	**BIŚIDE GEA - consulting sp. z o.o. 03-930 Warszawa, ul. Alfreda Nobla 13**		
Zleceniodawca:	**URZĄD MIASTA I GMINY BŁONIE, 05 - 870 Błonie ul. Rynek 6**		
Inwestycja:	**Punkt przeładunku odpadów komunalnych i budynek socjalny z magazynem podręcznym w Błoniu przy ul. Towarowej**		
Stadium:	**PROJEKT BUDOWLANY**		
Obiekt:	**Punkt przeładunku odpadów**		
Branża:	**Technologia**		
Tytuł rysunku:	**Instalacje - Odprowadzenie wód opadowych z dróg, placów, parkingów i chodników**		
Gł. projektant:	**arch. Elżbieta Bogdańska-Górska upr. proj. St.-16/84**		
Projektowała:	**mgr inż. Barbara Widuch**		
Skala: **1:100 1:10**	*Data:* **06. 2008**	*Nr rys.*	**09**